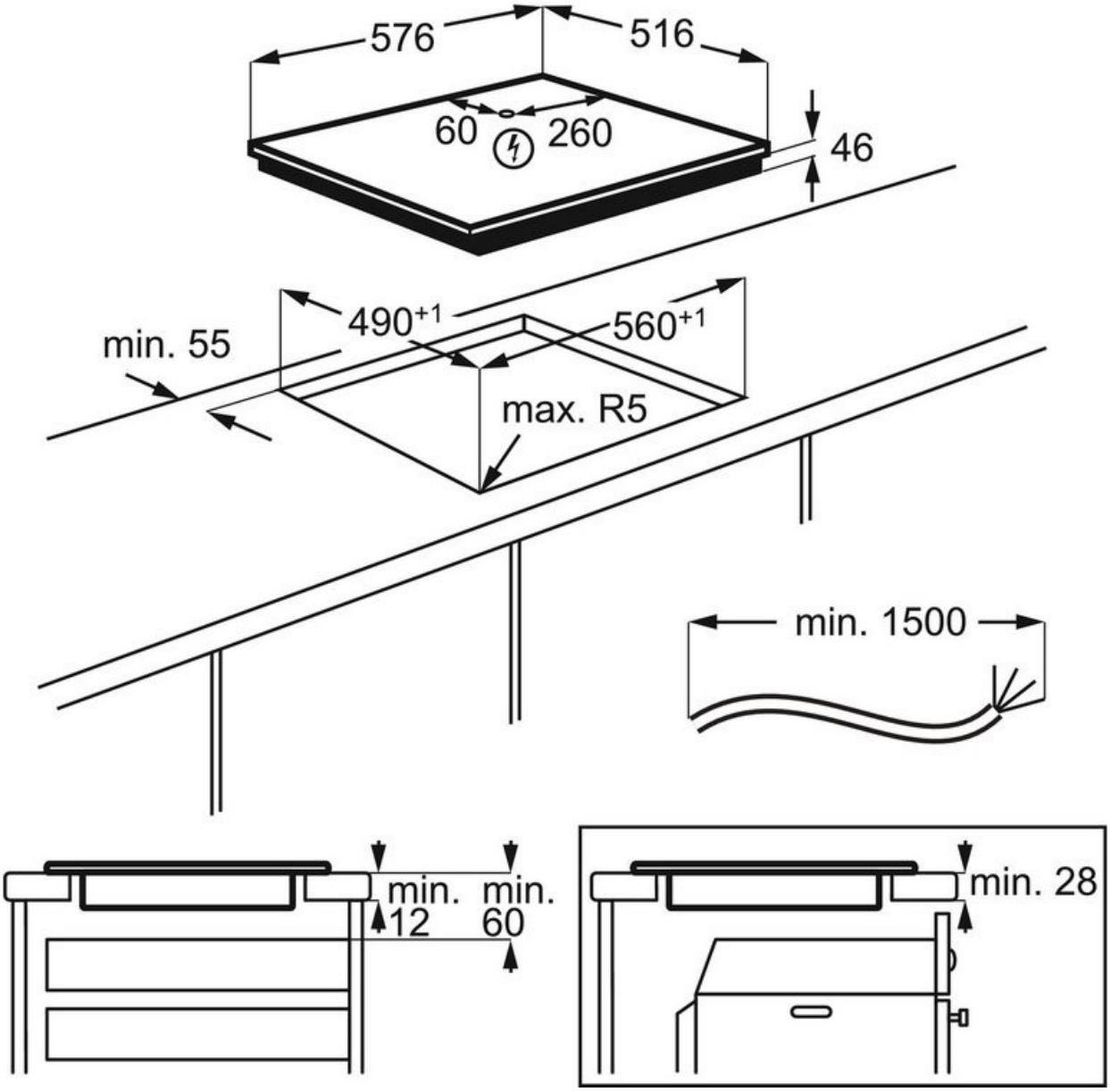PSGBHO170DE0002U